TILDA MEBLE

V E G A S

ASPEKT® MEBLE BIUROWE

LISTA CENOWA

TÜV CERT
ISO 9001
Zertifikat: 75.100.30337
TÜV Rheinland InterCert

CHARAKTERYSTYKA TECHNICZNA SYSTEMU VEGAS

DOSTĘPNA KOLORYSTYKA:

- orzech arte 38 + antracyt EGGER U 961,
- amati 48 + antracyt EGGER U 961,
- orzech włoski 50 + antracyt EGGER U 961,
- orzech perła 51 + antracyt EGGER U 961,
- vermont 62 + antracyt EGGR U 961 ,

Do produkcji blatów biurek, dostawek komputerowych, dostawek konferencyjnych, stołów oraz frontów i wieńców wykorzystywana jest płyta MDF o zwiększonej gęstości i najwyższej klasie jakości. Płyta ta produkowana jest zgodnie z normami jakościowymi i technicznymi (PN-EN 14322, PN-EN 622-1), wydawanymi przez PKN.

BIURKA, DOSTAWKI KOMPUTEROWE, DOSTAWKI KONFERENCYJNE, STOŁY KONFERENCYJNE

Blaty wykonane są z płyty MDF gr. 30mm laminowanej dwustronnie. Krawędzie blatów są wyoblone po obwodzie. Biurka, dostawki komputerowe, stoły konferencyjne wykonane są na klasycznej podstawie płytowej o gr. 36mm w kolorze antracyt z dwustronną nakładką z laminowanej płyty MDF o gr. 18mm. Element dekoracyjny (tuleja) łączący blat z podstawą wykonany jest ze stali kwasoodpornej polerowanej. Biurko posiada możliwość poziomowania (zakres regulacji około 20mm) za pomocą okrągłych stopek wykonanych ze stali polerowanej. Biurka wyposażone są w panel frontowy w kolorze antracyt. Podstawę dostawek konferencyjnych stanowi noga rurowa Ø 130mm z możliwością regulacji, malowana proszkowo na kolor RAL 7016 antracyt struktura. Dostawka konferencyjna montowana jest z biurkiem za pomocą ozdobnych dystansów wykonanych ze stali kwasoodpornej polerowanej. W niektórych stołach konferencyjnych podstawę również może stanowić postument w kolorze RAL 7016 antracyt struktura.
Stoły mogą być wyposażone dodatkowo w listwę Power Port ułatwiającą dostęp do gniazd elektrycznych, telekomunikacyjnych, komputerowych, audio, video – dowolnej kombinacji oraz pionowe kanały maskujące okablowanie.
Przelotka w kolorze aluminium montowana jest na życzenie Klienta.

SZAFY

Szafy zaprojektowano jako pojedyncze moduły lub zestawy (zwane komodami lub witrynami) o szer. 160, 190, 215 i 240 cm. Wysokość dostosowana jest do umieszczenia 2, 3 lub 5 rzędów segregatorów. Komody występują w wersji zamkniętej – drzwi płytowe po bokach i drzwi szklane pośrodku - lub półotwartej – drzwi płytowe po bokach i regał pośrodku. Szafy zamykane są na zamek patentowy z kluczem z uchylną nasadką, co zapobiega przypadkowemu złamaniu się klucza wewnątrz zamka (np. na skutek uderzenia). Fronty szaf wykonane są z płyty MDF o gr. 18mm laminowanej dwustronnie i mocowane są na zawiasach umożliwiających regulację w trzech kierunkach (1 – góra/ dół, 2 – lewo/ prawo, 3 – przód/ tył), co ma bezpośredni wpływ zarówno na wysoką estetykę, jak i długotrwałą eksploatację mebla. Drzwi szklane występują w kolorze antisol grafit w ramie aluminiowej malowanej proszkowo na kolor antracyt. Wieńce szaf wykonane są z laminowanej płyty MDF o gr. 30mm wyoblone z trzech stron. Ściany tylne szaf, boki oraz półki wykonane są z płyty gr. 18mm w kolorze antracyt wykończone obrzeżem PCV o grubości 2mm. Szafy wyposażone są w stopki umożliwiające wypoziomowanie mebla (zakres regulacji około 20mm). W systemie VEGAS przewidziano również pojedyncze moduły szaf. Charakterystyczne uchwyty o wyoblonym kształcie występują w kolorze nikiel mat.

KONTENERY, POMOCNIKI

Kontenery i pomocniki występują na kółkach z chromowanymi nakładkami. Wieńce kontenerów i pomocników wykonane są z laminowanej płyty MDF o gr. 30mm wyoblone z trzech stron. Fronty szuflad wykonane są z płyty MDF o gr. 18mm laminowanej dwustronnie. Korpusy wykonane są z płyty gr. 18mm w kolorze antracyt. Wnętrze kontenera/ pomocnika stanowi system szuflad stalowych w dwóch wariantach: piórnik + 3 szuflady lub piórnik + szuflada + szuflada kartotekowa. Standardowo montowane są zamki centralne.

TILDA MEBLE

ASPEKT® MEBLE BIUROWE

BIURKA VEGAS

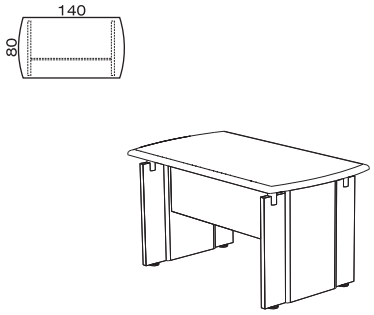

Szer.	Głęb.	Wys.
140	80	74

Symbol: **BV 14**

Cena netto: **1771,00**

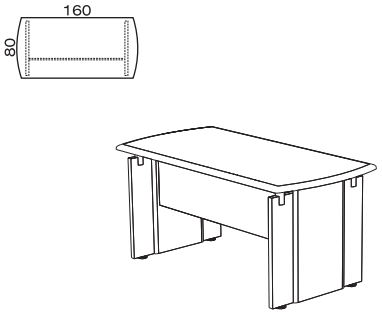

Szer.	Głęb.	Wys.
160	80	74

Symbol: **BV 16**

Cena netto: **1877,00**

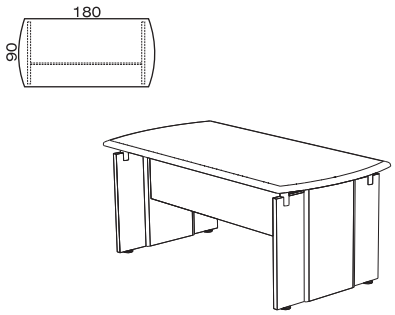

Szer.	Głęb.	Wys.
180	90	74

Symbol: **BV 18**

Cena netto: **2149,00**

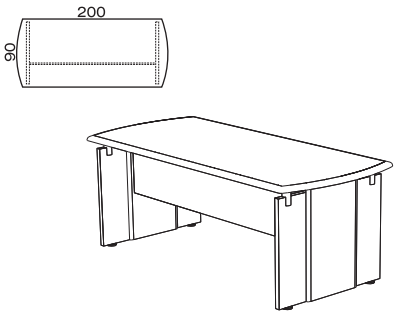

Szer.	Głęb.	Wys.
200	90	74

Symbol: **BV 20**

Cena netto: **2268,00**

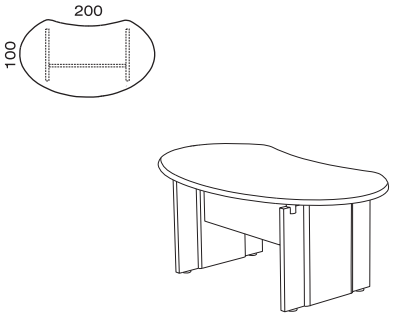

Szer.	Głęb.	Wys.
180	103	74

Symbol: **BV 87**

Cena netto: **2333,00**

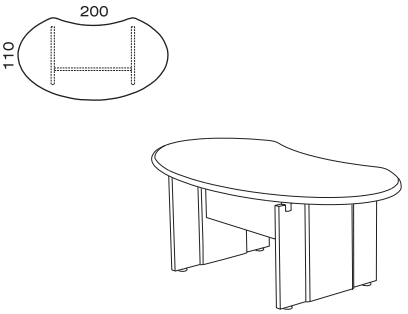

Szer.	Głęb.	Wys.
200	110	74

Symbol: **BV 88**

Cena netto: **2570,00**

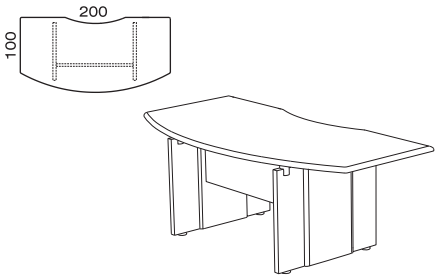

Szer.	Głęb.	Wys.
200	100	74

Symbol: **BV 99**

Cena netto: **2444,00**

DOSTAWKI VEGAS

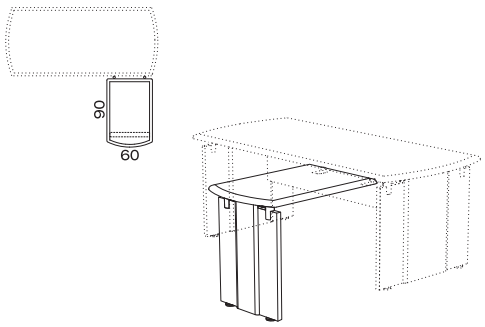

Szer.	Głęb.	Wys.
90	60	74

Symbol

DV 09

Cena netto

747,00

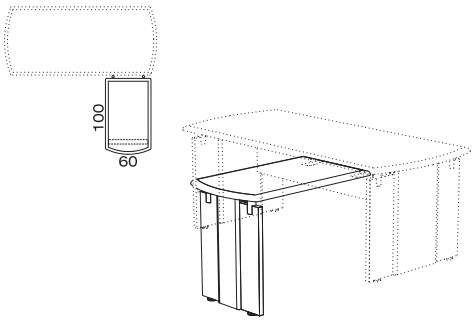

Szer.	Głęb.	Wys.
100	60	74

Symbol

DV 10

Cena netto

784,00

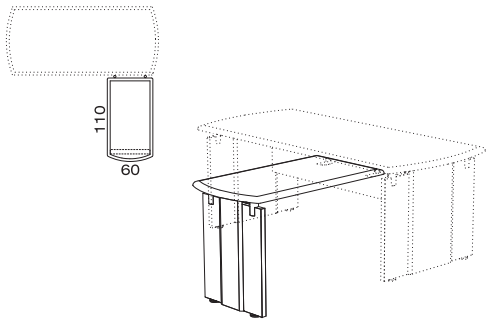

Szer.	Głęb.	Wys.
110	60	74

Symbol

DV 11

Cena netto

822,00

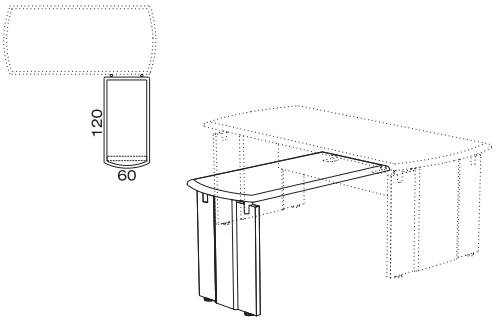

Szer.	Głęb.	Wys.
120	60	74

Symbol

DV 12

Cena netto

860,00

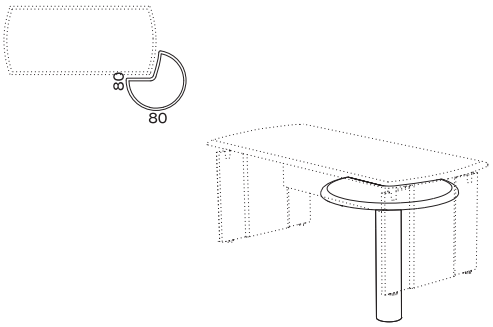

Szer.	Głęb.	Wys.
80	80	74

Symbol

DV 84

Cena netto

791,00

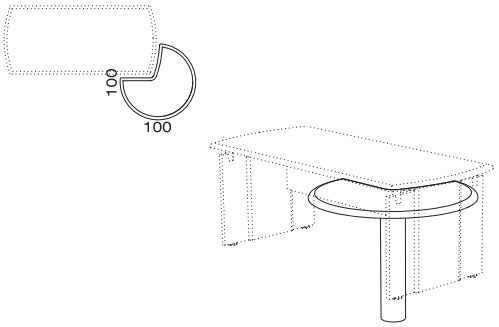

Szer.	Głęb.	Wys.
100	100	74

Symbol

DV 85

Cena netto

1021,00

POMOCNIKI I KONTENERY

Szer.	Głęb.	Wys.
110	60	64

Symbol: **SV 02**

Cena netto: **2199,00**

Szer.	Głęb.	Wys.
110	60	64

Symbol: **SV 03**

Cena netto: **1739,00**

Szer.	Głęb.	Wys.
43	60	64

Symbol: **SV 12**

Cena netto: **1073,00**

Szer.	Głęb.	Wys.
43	60	64

Symbol: **SV 13**

Cena netto: **1126,00**

STOLIKI OKOLICZNOŚCIOWE

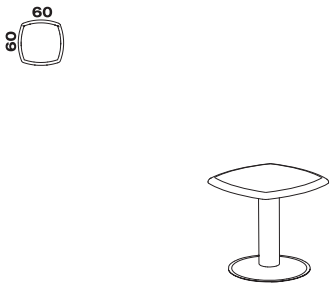

Szer.	Głęb.	Wys.
60	60	55

Symbol: **TV 66**

Cena netto: **709,00**

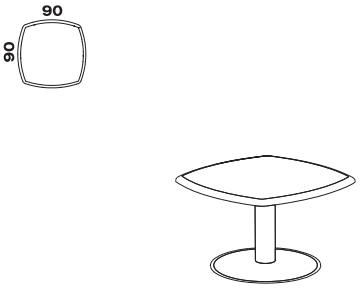

Szer.	Głęb.	Wys.
90	90	55

Symbol: **TV 99**

Cena netto: **1000,00**

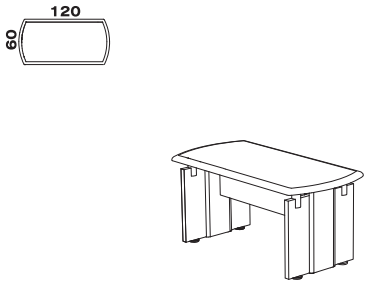

Szer.	Głęb.	Wys.
120	60	55

Symbol: **TV 96**

Cena netto: **1368,00**

TILDA MEBLE

ASPEKT® MEBLE BIUROWE

STOŁY KONFERENCYJNE VEGAS

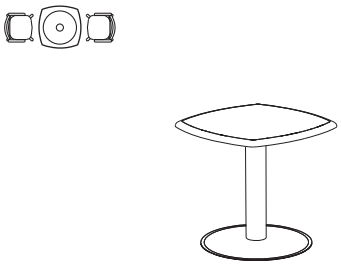

Szer.	Głęb.	Wys.
80	80	74

Symbol: **TV 08**

Cena netto: **972,00**

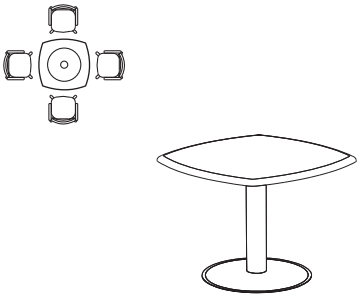

Szer.	Głęb.	Wys.
100	100	74

Symbol: **TV 10**

Cena netto: **1208,00**

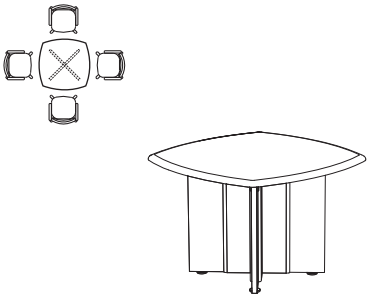

Szer.	Głęb.	Wys.
100	100	74

Symbol: **TV 10x**

Cena netto: **1956,00**

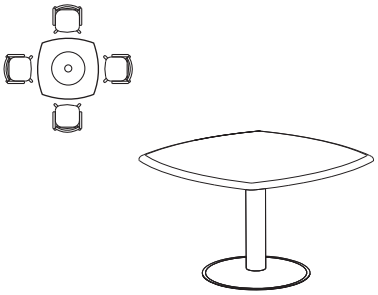

Szer.	Głęb.	Wys.
120	120	74

Symbol: **TV 12**

Cena netto: **1491,00**

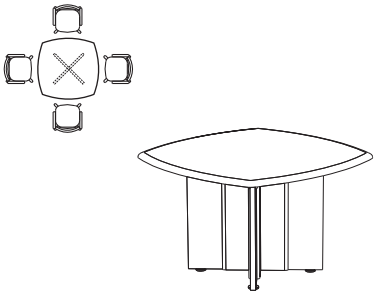

Szer.	Głęb.	Wys.
120	120	74

Symbol: **TV 12x**

Cena netto: **2180,00**

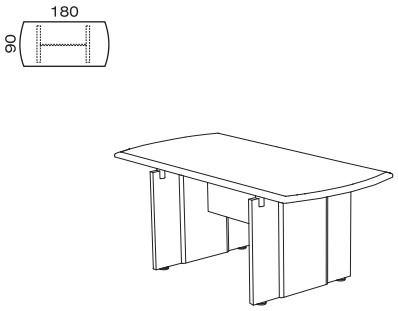

Szer.	Głęb.	Wys.
180	90	74

Symbol: **TV 18**

Cena netto: **2349,00**

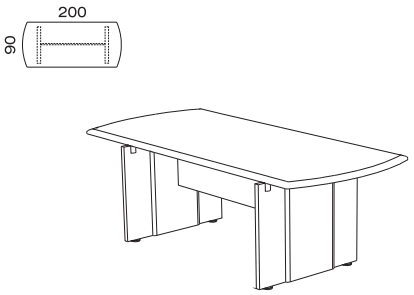

Szer.	Głęb.	Wys.
200	90	74

Symbol: **TV 20**

Cena netto: **2470,00**

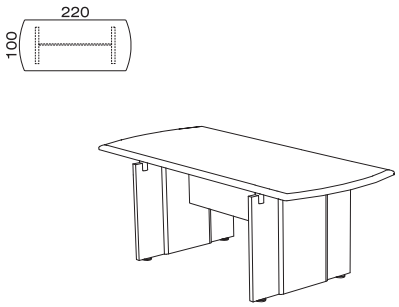

Szer.	Głęb.	Wys.
220	100	74

Symbol: **TV 22**

Cena netto: **2759,00**

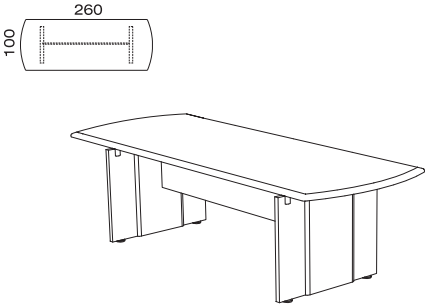

Szer.	Głęb.	Wys.
260	100	74

Symbol: **TV 26**

Cena netto: **3035,00**

STOLY KONFERENCYJNE MODUŁOWE

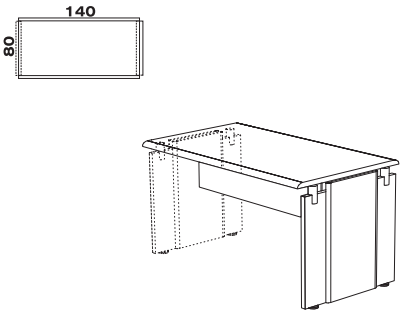

Szer.	Głęb.	Wys.
140	80	74

Symbol

KV 14

Cena netto

1130,00

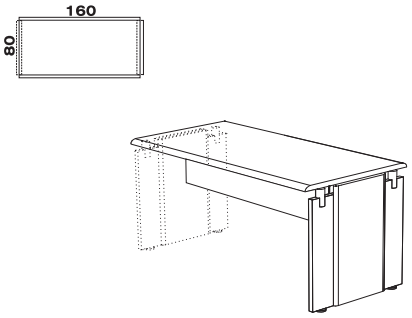

Szer.	Głęb.	Wys.
160	80	74

Symbol

KV 16

Cena netto

1211,00

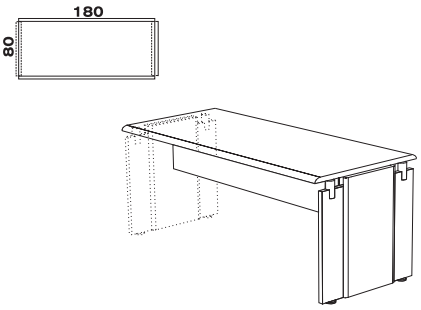

Szer.	Głęb.	Wys.
180	80	74

Symbol

KV 18

Cena netto

1292,00

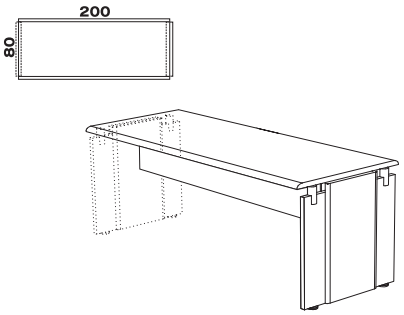

Szer.	Głęb.	Wys.
200	80	74

Symbol

KV 20

Cena netto

1371,00

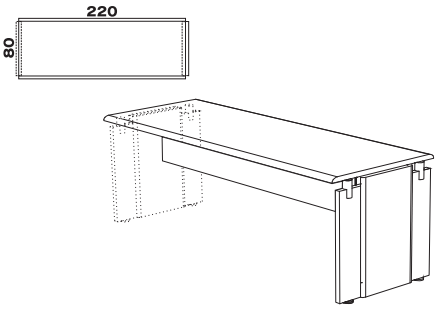

Szer.	Głęb.	Wys.
220	80	74

Symbol

KV 22

Cena netto

1452,00

NAROŻNIKI KONFERENCYJNE

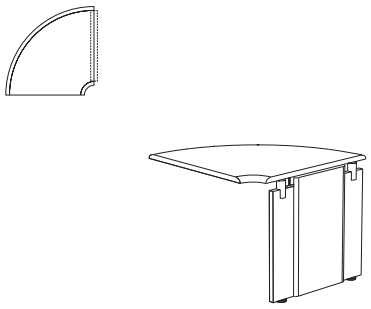

Szer.	Głęb.	Wys.
90	90	74

Symbol: **NV 09**

Cena netto: **1100,00**

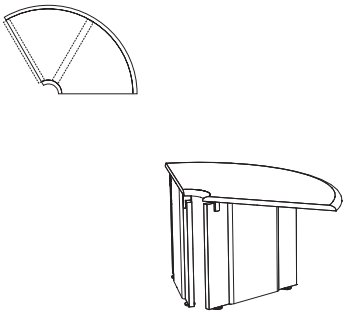

Szer.	Głęb.	Wys.
135	90	74

Symbol: **NV 12**

Cena netto: **1873,00**

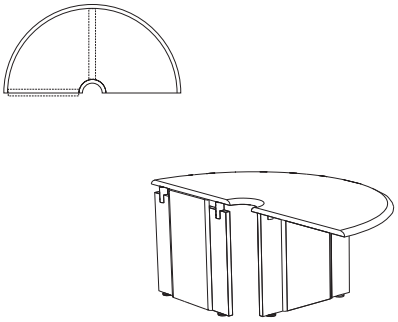

Szer.	Głęb.	Wys.
180	90	74

Symbol: **NV 18**

Cena netto: **2136,00**

ZESTAWY SZAF VEGAS 2OH

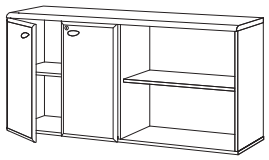

Szer.	Głęb.	Wys.
160	43	80

Symbol: **SV 20**

Cena netto: **1338,00**

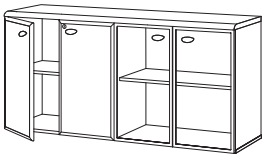

Szer.	Głęb.	Wys.
160	43	80

Symbol: **SV 20s**

Cena netto: **1849,00**

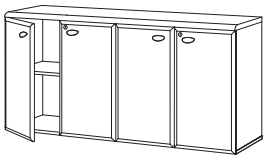

Szer.	Głęb.	Wys.
160	43	80

Symbol: **SV 22**

Cena netto: **1832,00**

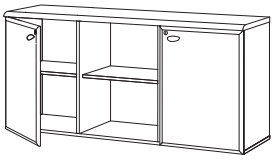

Szer.	Głęb.	Wys.
160	43	80

Symbol: **SV 23**

Cena netto: **1672,00**

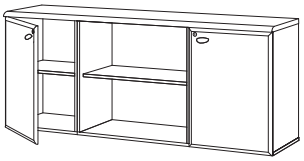

Szer.	Głęb.	Wys.
190	43	80

Symbol: **SV 24**

Cena netto: **1745,00**

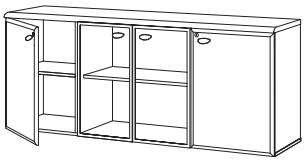

Szer.	Głęb.	Wys.
190	43	80

Symbol: **SV 24s**

Cena netto: **2271,00**

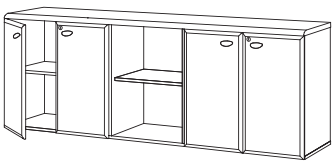

Szer.	Głęb.	Wys.
215	43	80

Symbol: **SV 25**

Cena netto: **2178,00**

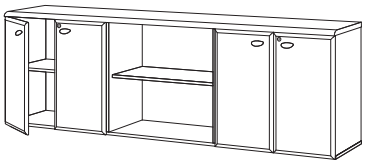

Szer.	Głęb.	Wys.
240	43	80

Symbol: **SV 26**

Cena netto: **2248,00**

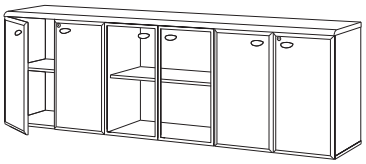

Szer.	Głęb.	Wys.
240	43	80

Symbol: **SV 26s**

Cena netto: **2775,00**

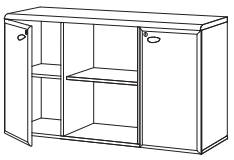

Szer.	Głęb.	Wys.
135	43	80

Symbol: **SV 27**

Cena netto: **1406,00**

ZESTAWY SZAF VEGAS 3OH

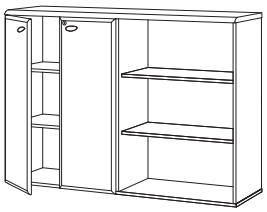

Szer.	Głęb.	Wys.
160	43	115

Symbol: **SV 30**

Cena netto: **1565,00**

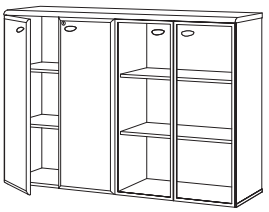

Szer.	Głęb.	Wys.
160	43	115

Symbol: **SV 30s**

Cena netto: **2138,00**

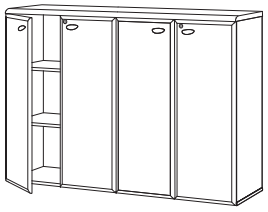

Szer.	Głęb.	Wys.
160	43	115

Symbol: **SV 32**

Cena netto: **2156,00**

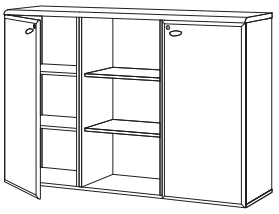

Szer.	Głęb.	Wys.
165	43	115

Symbol: **SV 33**

Cena netto: **2104,00**

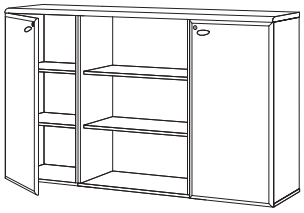

Szer.	Głęb.	Wys.
190	43	115

Symbol: **SV 34**

Cena netto: **2187,00**

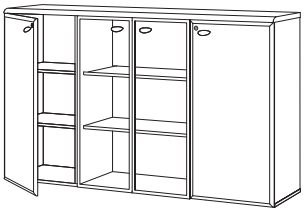

Szer.	Głęb.	Wys.
190	43	115

Symbol: **SV 34s**

Cena netto: **2760,00**

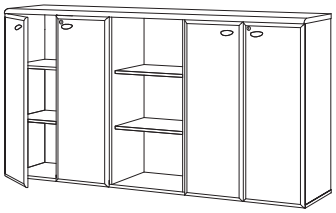

Szer.	Głęb.	Wys.
215	43	115

Symbol: **SV 35**

Cena netto: **2558,00**

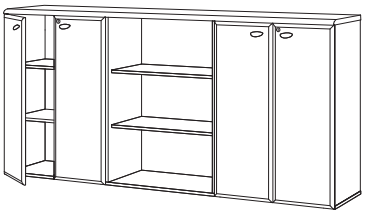

Szer.	Głęb.	Wys.
240	43	115

Symbol: **SV 36**

Cena netto: **2639,00**

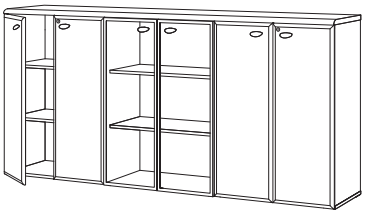

Szer.	Głęb.	Wys.
240	43	115

Symbol: **SV 36s**

Cena netto: **3213,00**

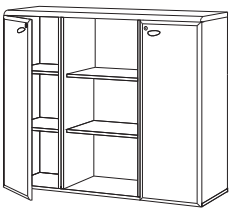

Szer.	Głęb.	Wys.
135	43	115

Symbol: **SV 37**

Cena netto: **1660,00**

ZESTAWY SZAF VEGAS 5OH

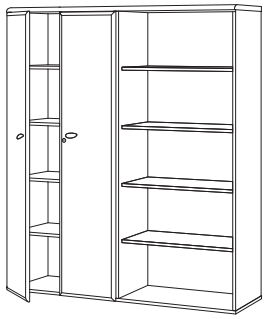

Szer.	Głęb.	Wys.
160	43	185

Symbol: **SV 50**

Cena netto: **2346,00**

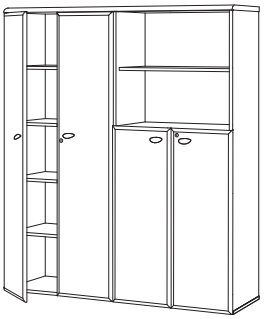

Szer.	Głęb.	Wys.
160	43	185

Symbol: **SV 51**

Cena netto: **2867,00**

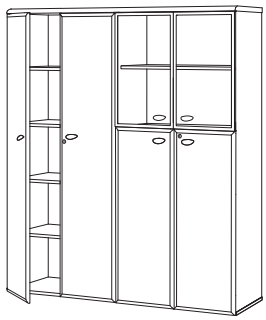

Szer.	Głęb.	Wys.
160	43	185

Symbol: **SV 51s**

Cena netto: **3440,00**

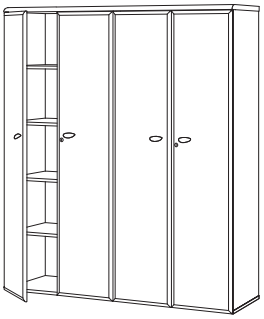

Szer.	Głęb.	Wys.
160	43	185

Symbol: **SV 52**

Cena netto: **3449,00**

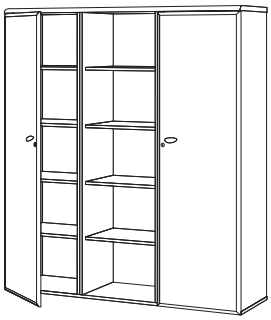

Szer.	Głęb.	Wys.
135	43	185

Symbol: **SV 53**

Cena netto: **3003,00**

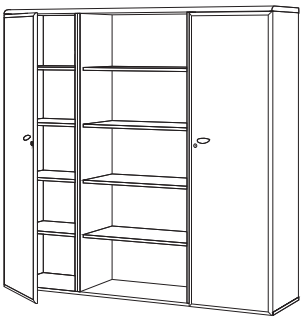

Szer.	Głęb.	Wys.
190	43	185

Symbol: **SV 54**

Cena netto: **3106,00**

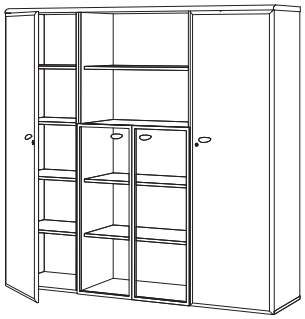

Szer.	Głęb.	Wys.
190	43	185

Symbol: **SV 54s**

Cena netto: **3703,00**

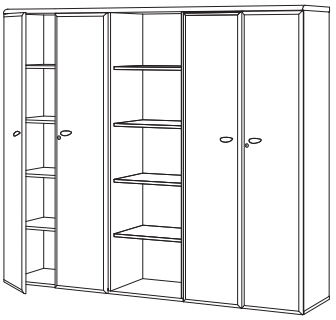

Szer.	Głęb.	Wys.
215	43	185

Symbol: **SV 55**

Cena netto: **3793,00**

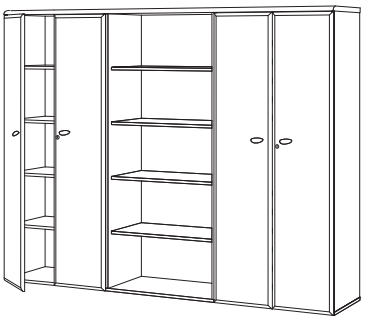

Szer.	Głęb.	Wys.
240	43	185

Symbol: **SV 56**

Cena netto: **4067,00**

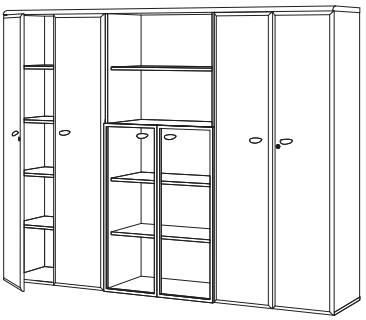

Szer.	Głęb.	Wys.
240	43	185

Symbol: **SV 56s**

Cena netto: **4664,00**

TILDA MEBLE

ASPEKT® MEBLE BIUROWE

SZAFY VEGAS

Szer.	Głęb.	Wys.
80	43	80

Symbol: **VE 20**

Cena netto: **397,00**

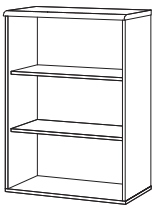

Szer.	Głęb.	Wys.
80	43	115

Symbol: **VE 30**

Cena netto: **464,00**

Szer.	Głęb.	Wys.
80	43	80

Symbol: **VE 20s**

Cena netto: **923,00**

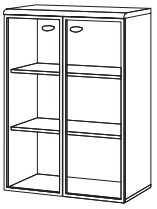

Szer.	Głęb.	Wys.
80	43	115

Symbol: **VE 30s**

Cena netto: **1037,00**

Szer.	Głęb.	Wys.
80	43	80

Symbol: **VE 22**

Cena netto: **902,00**

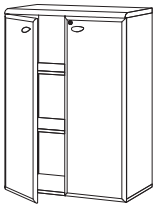

Szer.	Głęb.	Wys.
80	43	115

Symbol: **VE 33**

Cena netto: **1064,00**

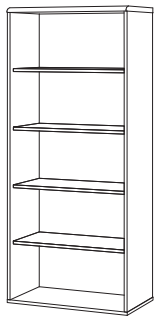

Szer.	Głęb.	Wys.
80	43	185

Symbol: **VE 50**

Cena netto: **599,00**

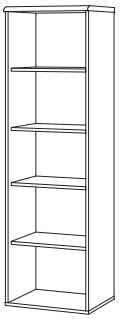

Szer.	Głęb.	Wys.
55	43	185

Symbol: **VE 50P**

Cena netto: **502,00**

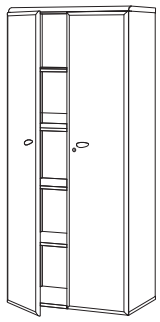

Szer.	Głęb.	Wys.
80	43	185

Symbol: **VE 55**

Cena netto: **1715,00**

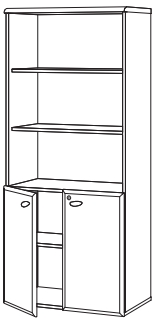

Szer.	Głęb.	Wys.
80	43	185

Symbol: **VE 52**

Cena netto: **1128,00**

ASPEKT® MEBLE BIUROWE

TILDA MEBLE

SZAFY VEGAS

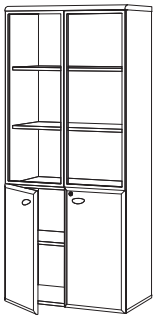

Szer.	Głęb.	Wys.
80	43	185

Symbol: **VE 52s**

Cena netto: **1676,00**

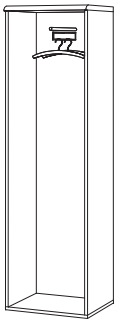

Szer.	Głęb.	Wys.
55	43	185

Symbol: **QE 58**

Cena netto: **21,00**

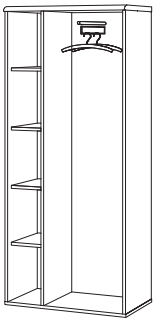

Szer.	Głęb.	Wys.
80	43	185

Symbol: **QE 59**

Cena netto: **64,00**

TILDA MEBLE

ELEMENTY DODATKOWE

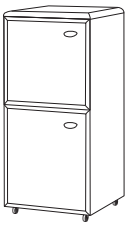

Szer.	Głęb.	Wys.
55	55	121

Symbol: **SV 66**

Cena netto: **1155,00**

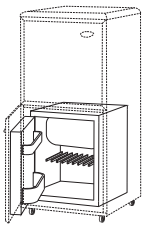

*lodówka - pojemność całkowita - 46 l

Szer.	Głęb.	Wys.
55	55	121

Symbol: **SQ 67**

Cena netto: **1049,00**

TILDA MEBLE

Regionalny dystrybutor

65-503 Zielona Góra,
ul. Pawia 6
tel/fax : (0-68) 327-22-67
327-00-17

biuro@tilda.pl www.tilda.pl

lubuskie
dolnośląskie
wielkopolskie